PALRAM

איזיגליוץ™
איזי BH

הוראות התקנה

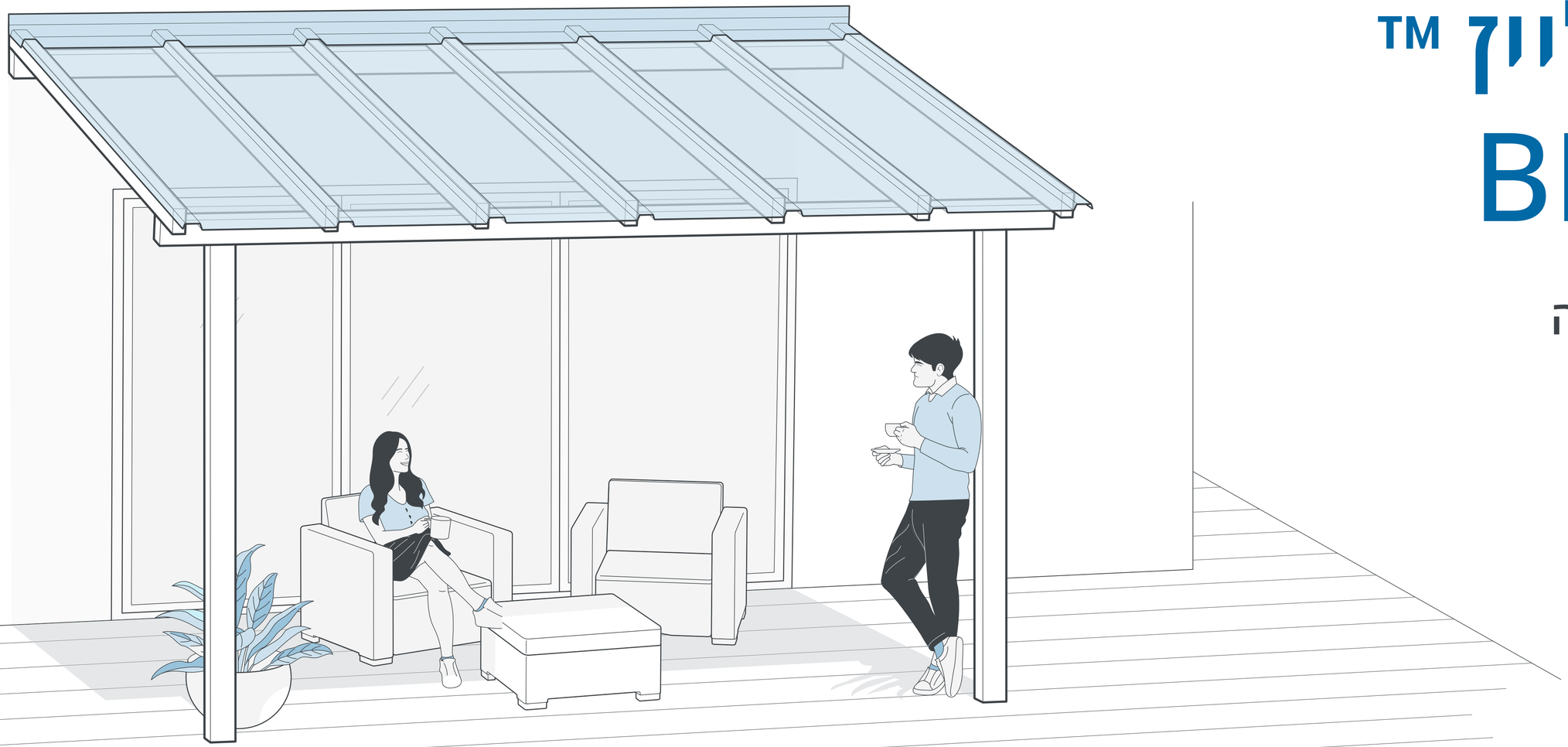

www.palram.com

לפני התקנה

ציוד בטיחות מומלץ







כלי עבודה

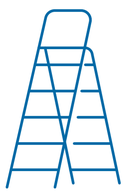

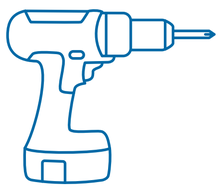

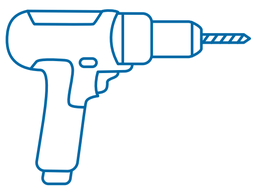

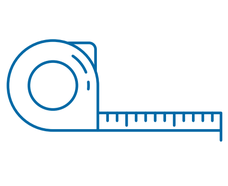



לפני התקנה

אביזרים נדרשים

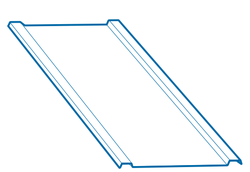

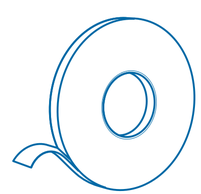

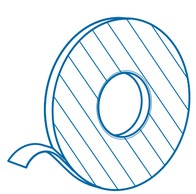

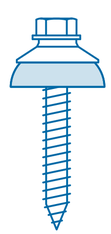

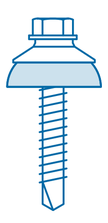

נמכר בנפרד (לא ע"י פלרם)

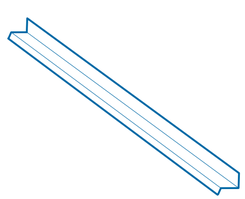









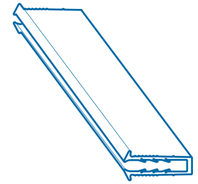

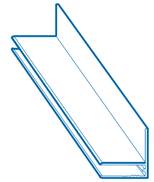

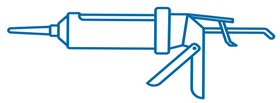

לפני התקנה

התאמת פרופילים

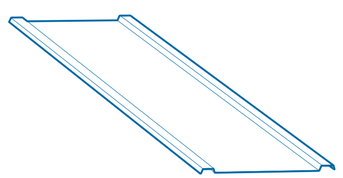

איזיגלייז 50

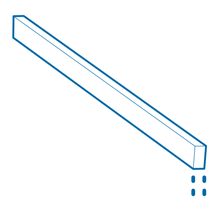

40—50 מ״מ

שיפוע מינימאלי



לפני התקנה

אופן ההתקנה



התקנה על אגדים
(קורות אורך)

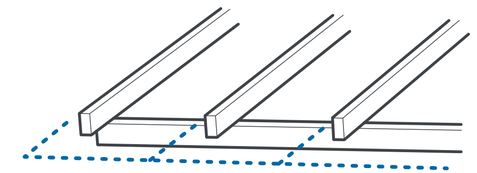



התקנה על מרישים
(קורות רוחב)

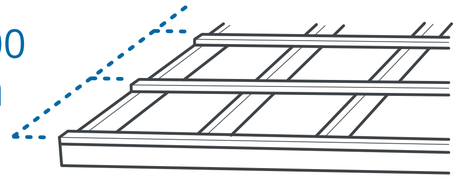



התקנה על מרישים
(קורות רוחב)

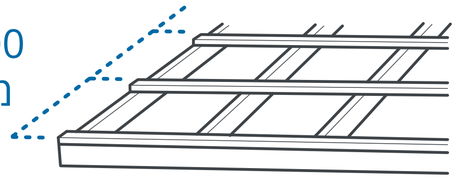

לפני התקנה

כיווני התקנה מומלצים

עד 10 לוחות

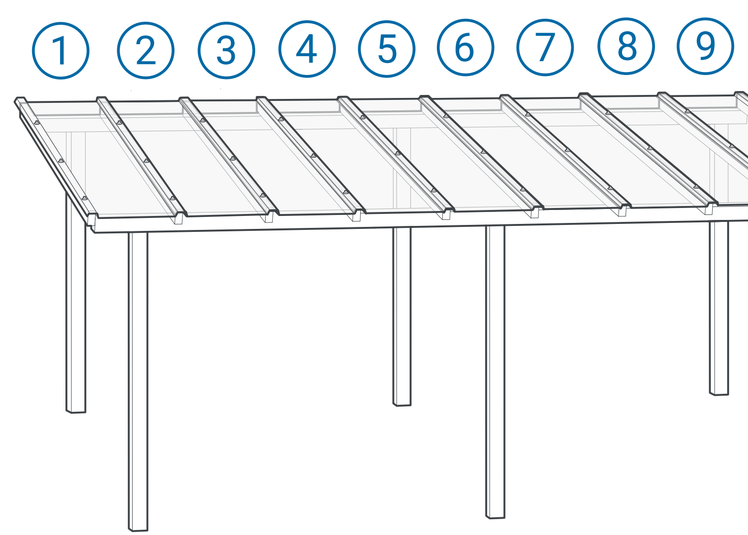

מעל 10 לוחות

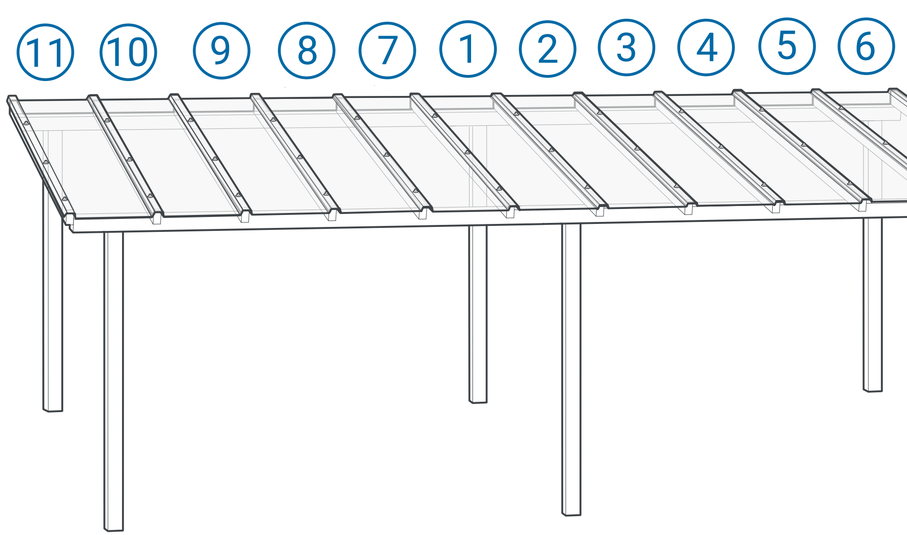

לפני התקנה

אפשרויות קונסטרוקציה בהתקנה

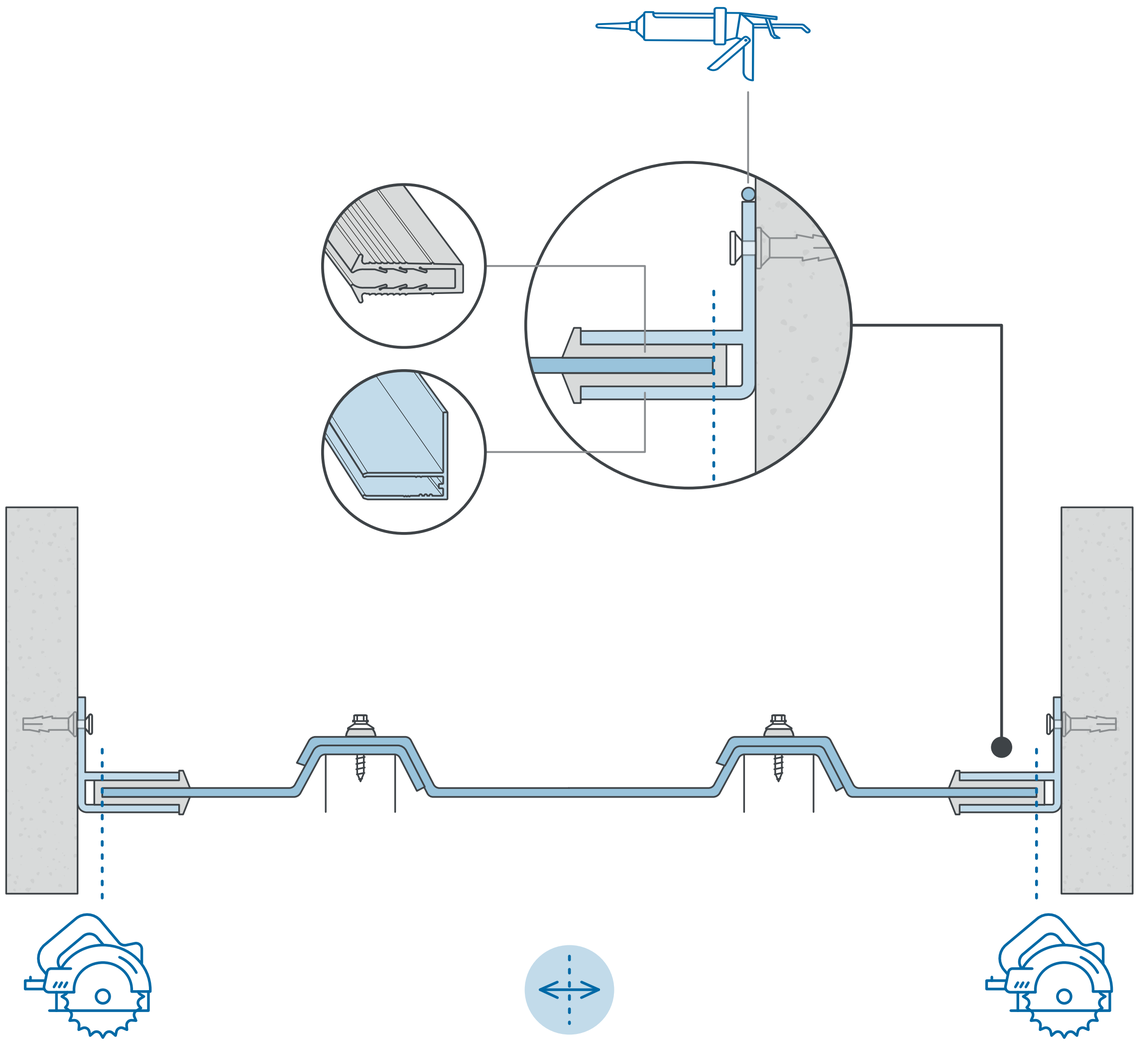

לפני התקנה

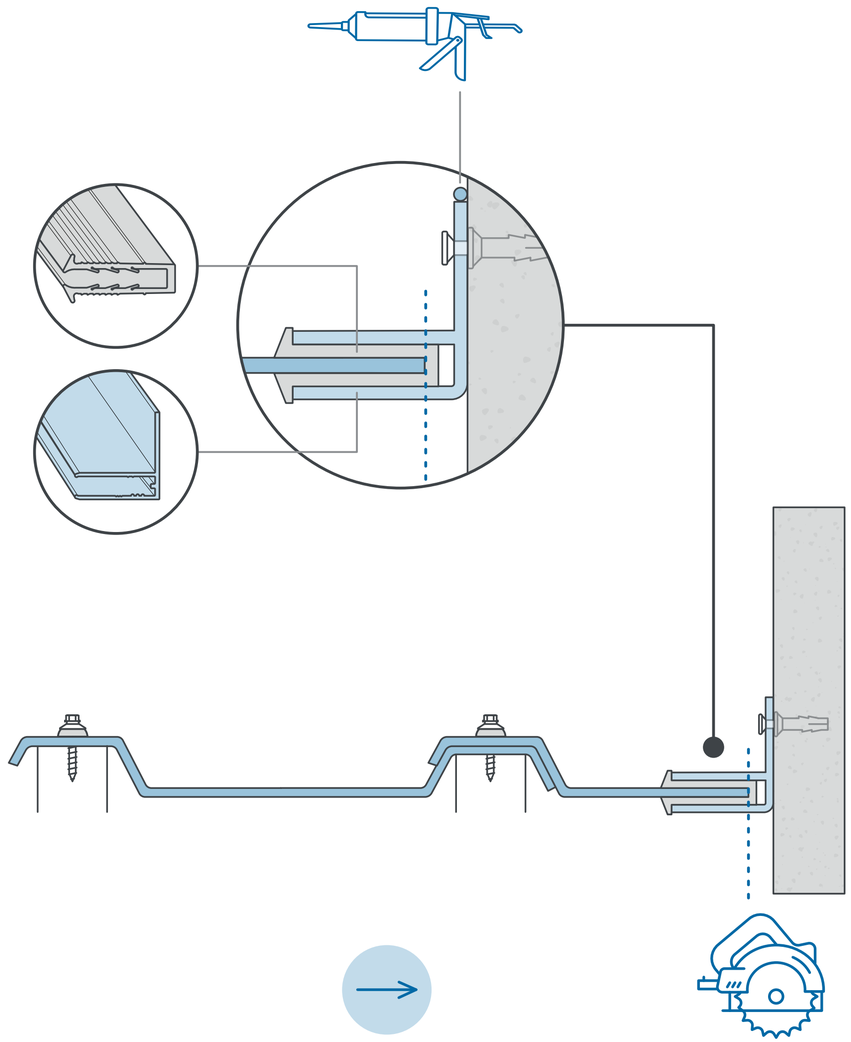

לפני התקנה

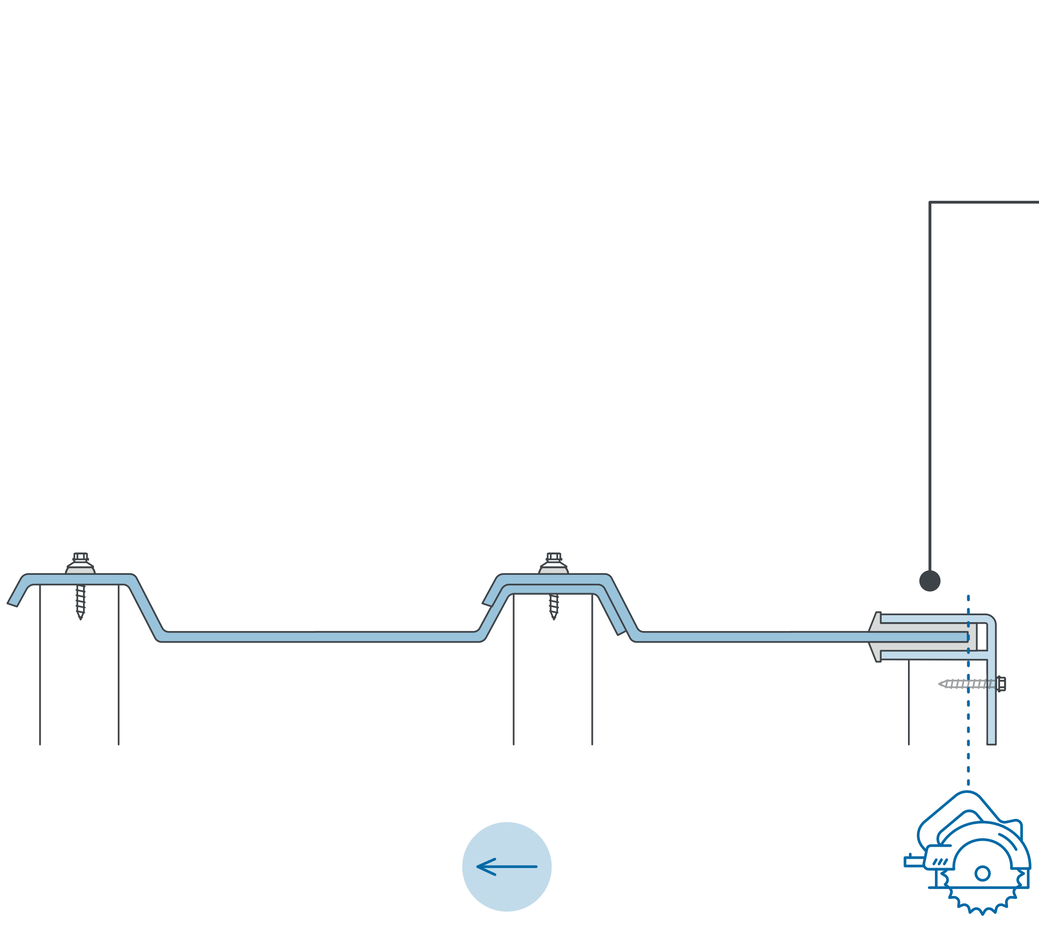

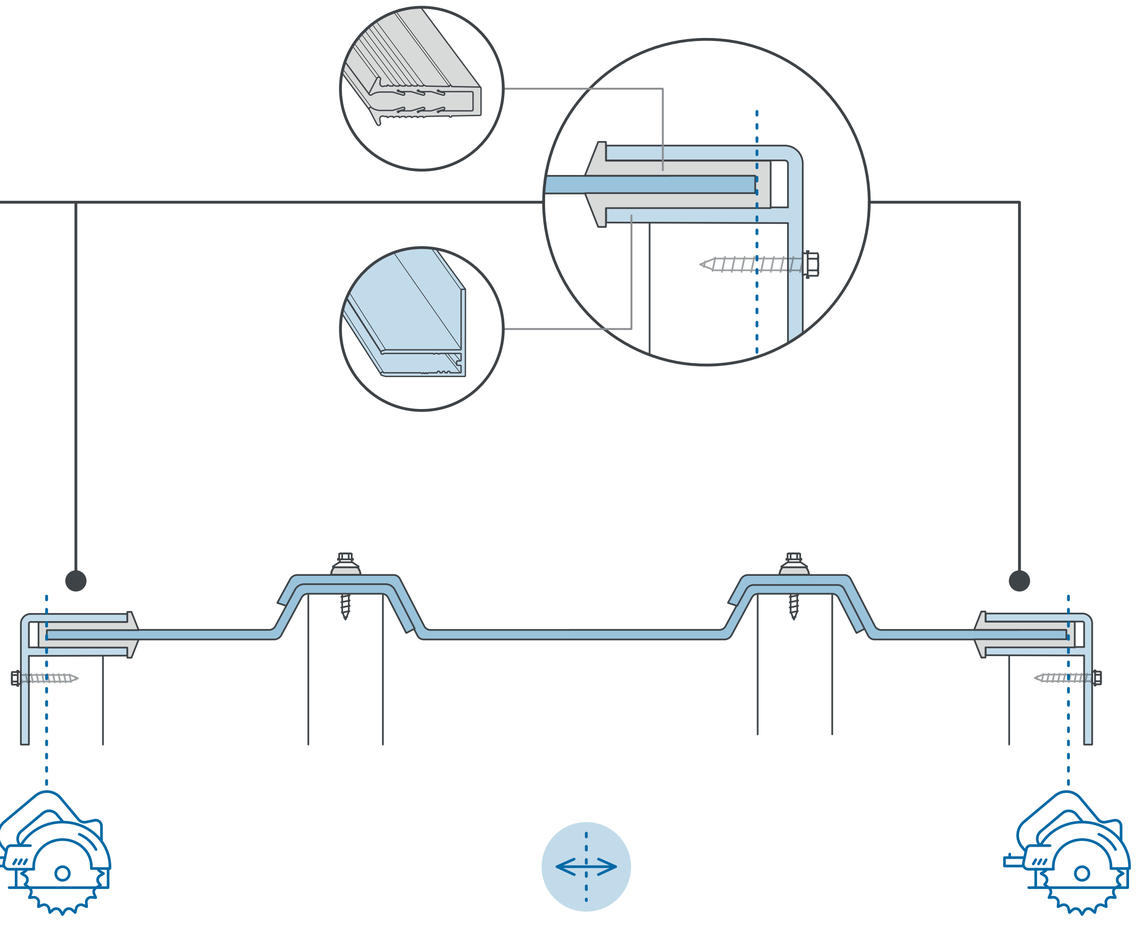

אין לדרוך על הלוחות בין הקורות!

בעת ההתקנה של לוחות איזיגלייז, או בעת עבודות ניקיון ואחזקה, הקפידו תמיד להשתמש בסולם דריכה או במשטח עבודה בטיחותי הנתמכים על ידי לפחות 3 נקודות תמיכה קונסטרוקטיביות.



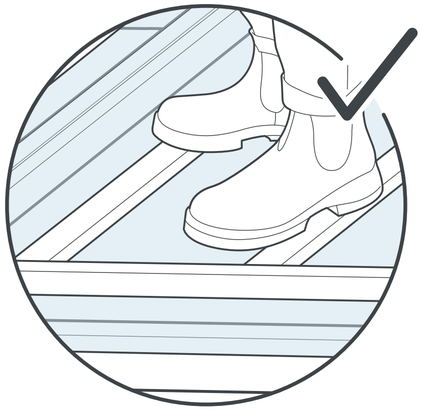

01

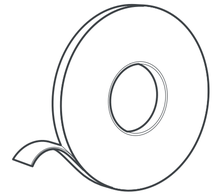

סרט מבודד

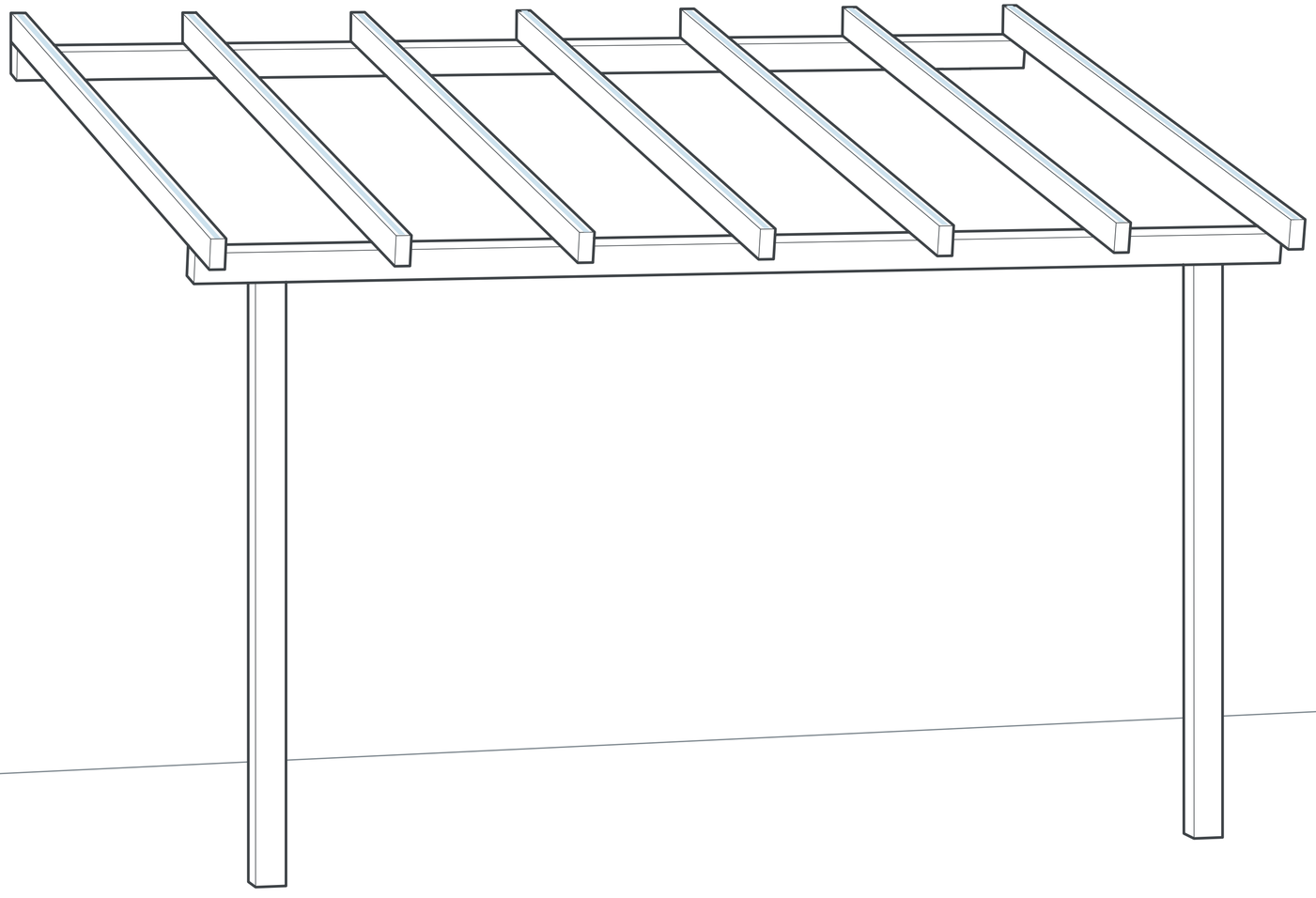

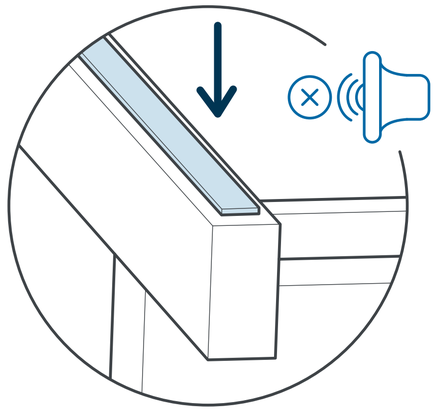

02

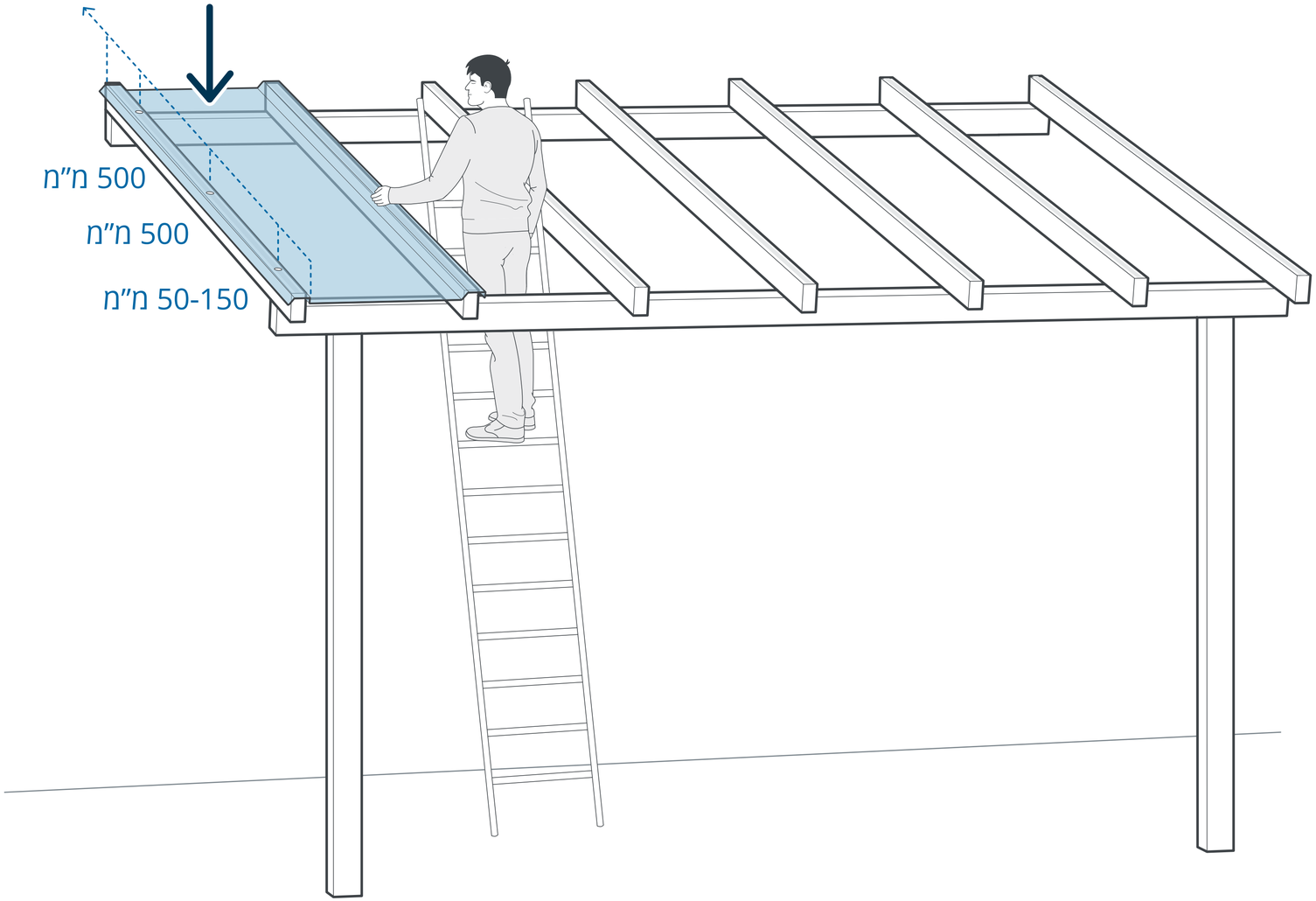

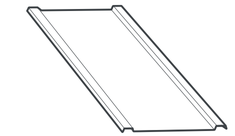

x1

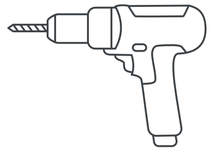

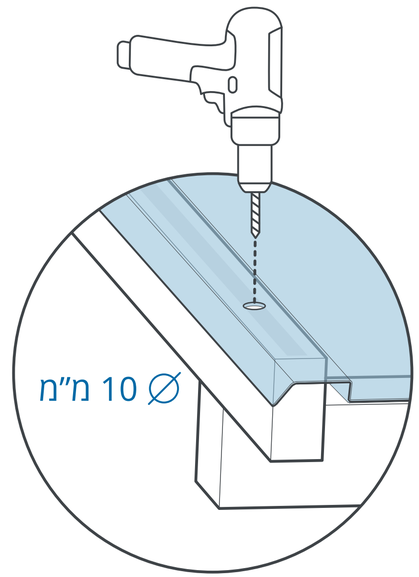

03

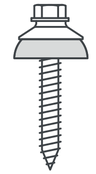

בורג עם אטם
25 מ"מ

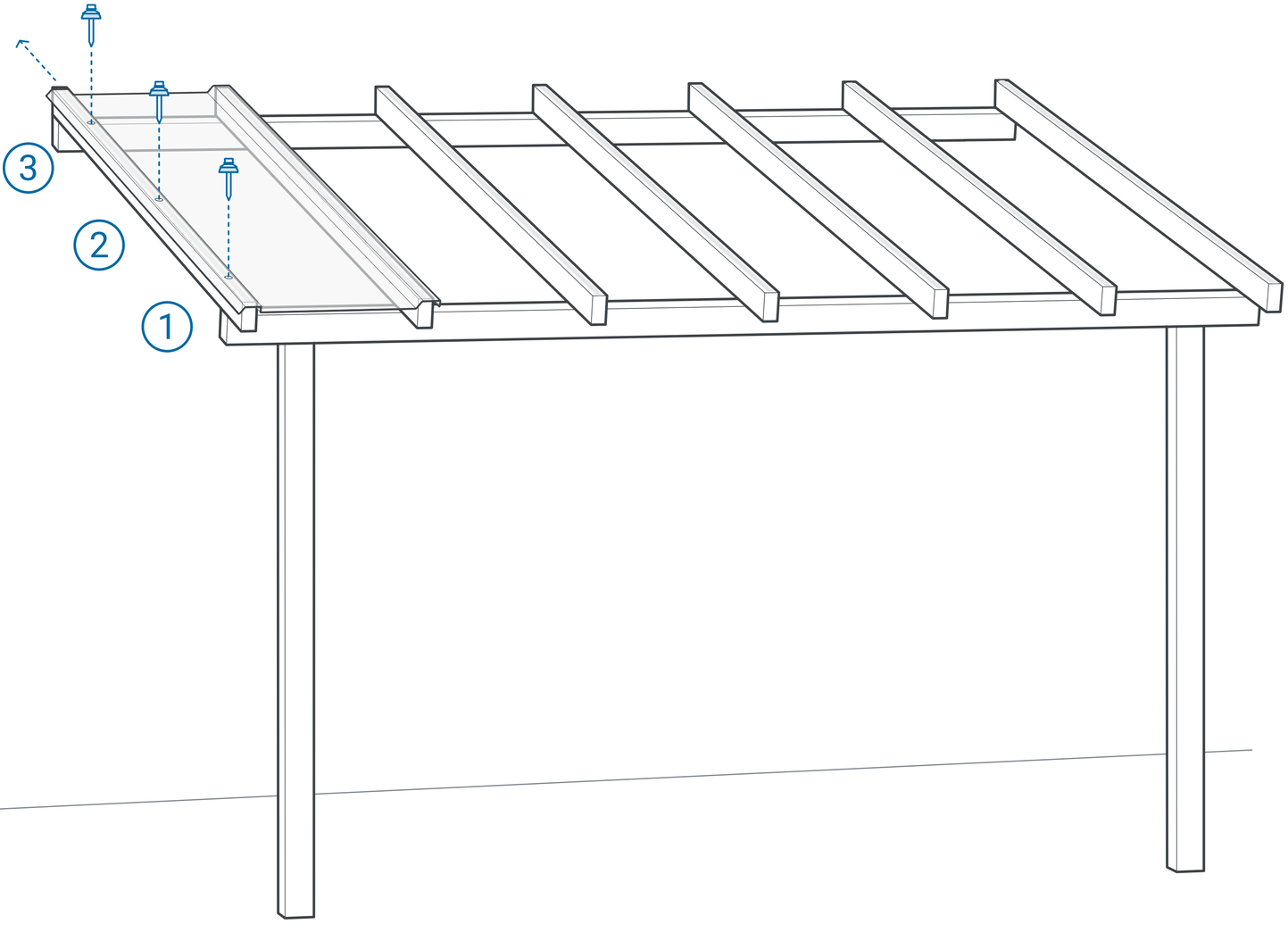

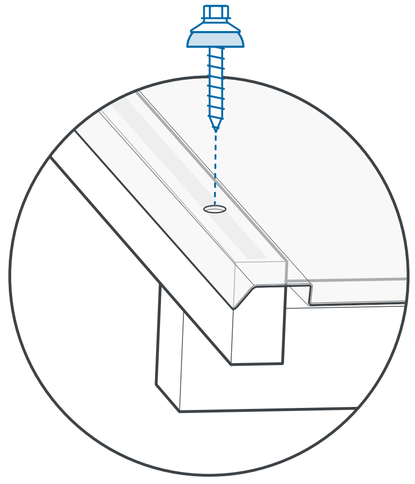

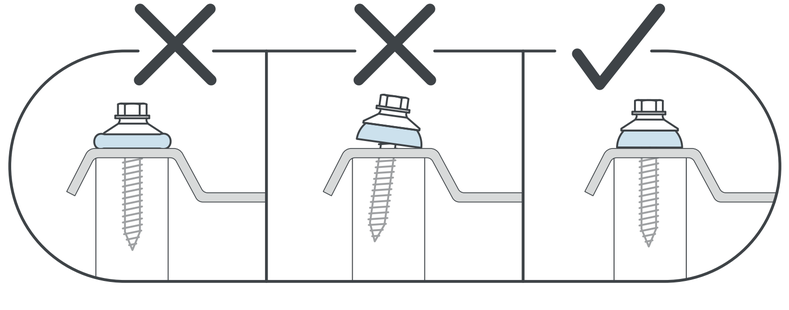

04

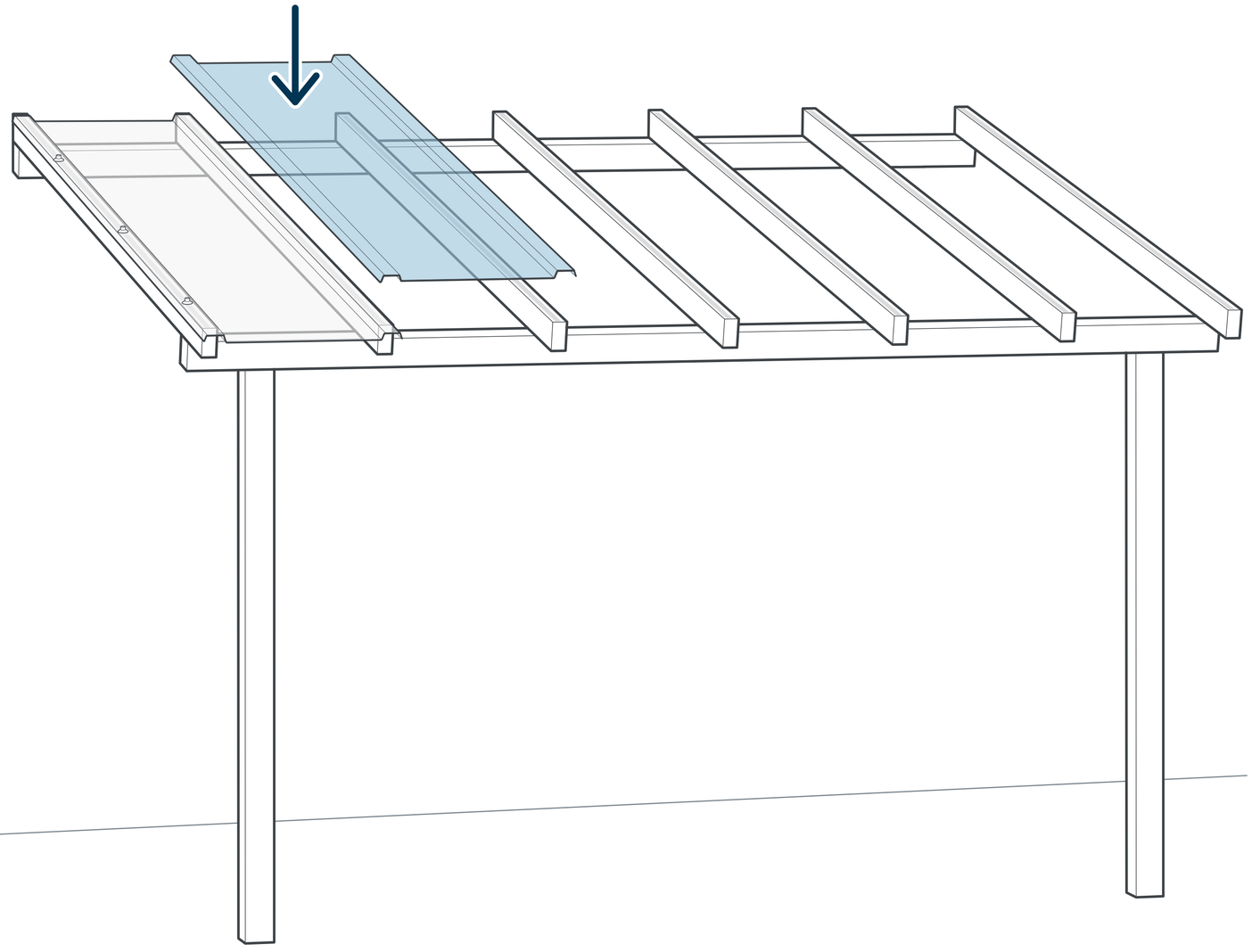

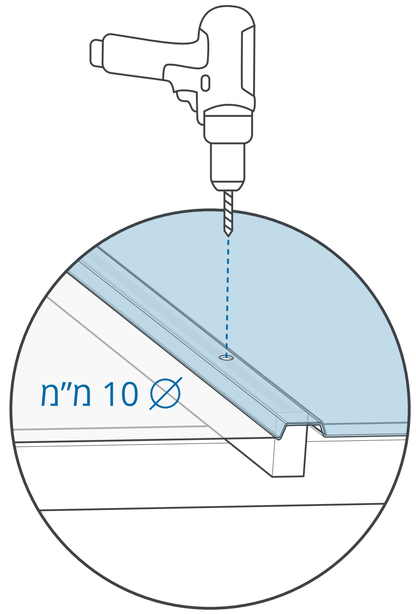

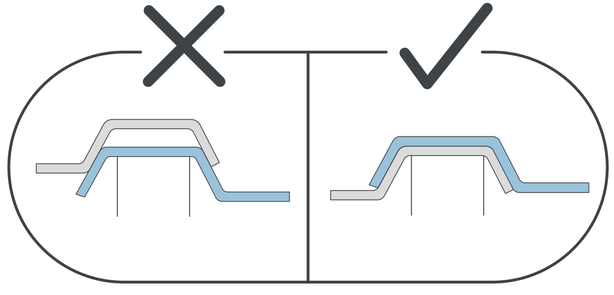

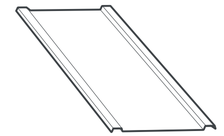

x1

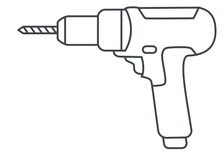

05

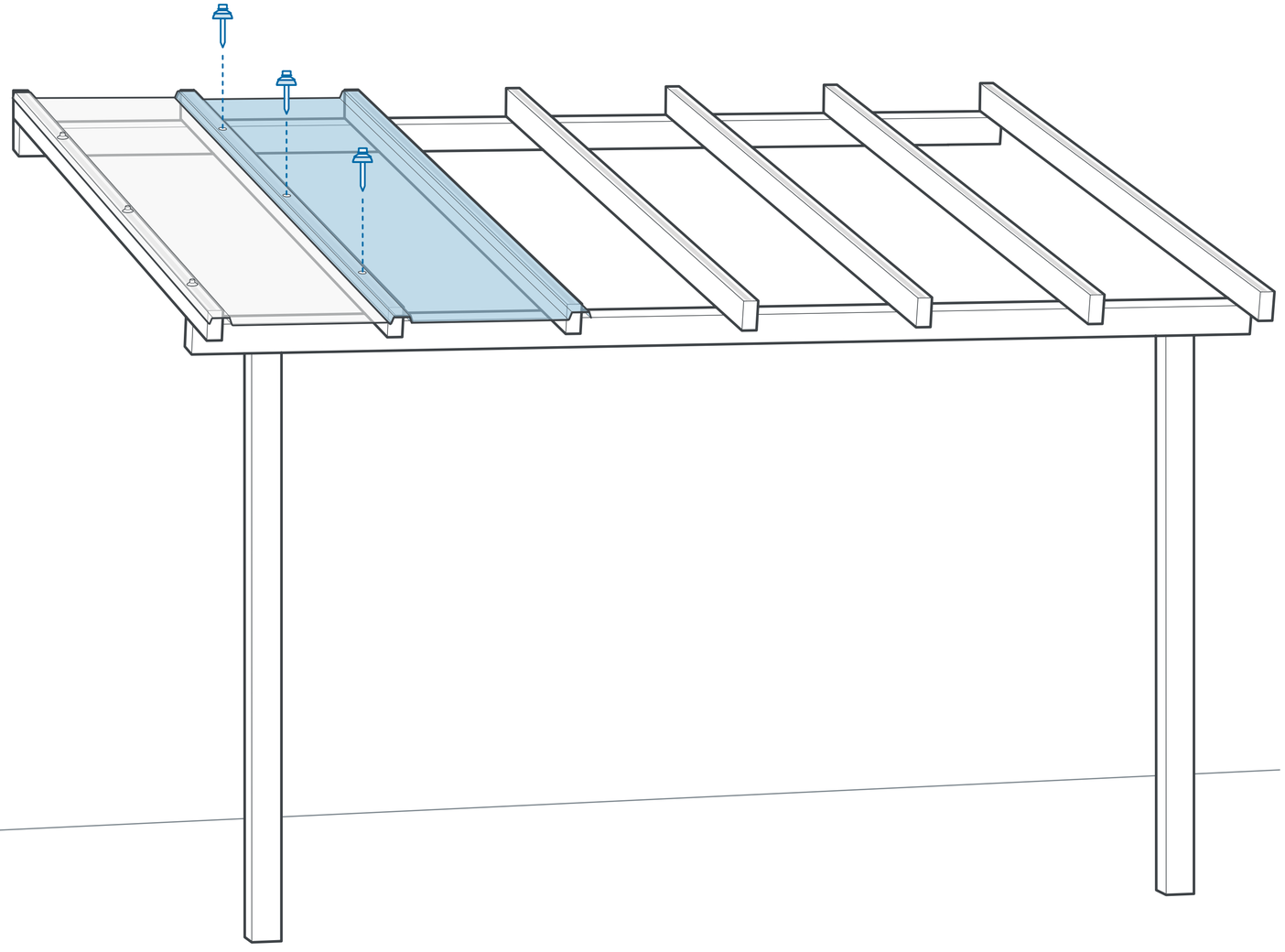

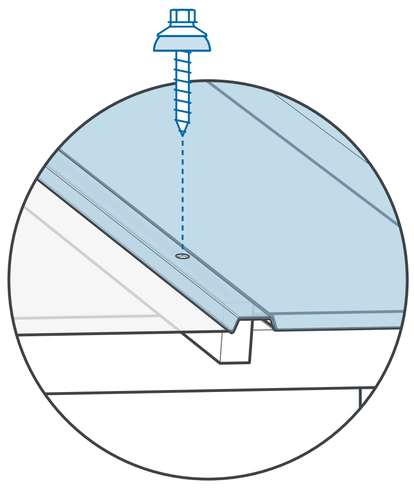



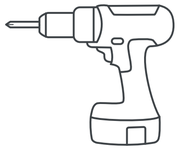

06

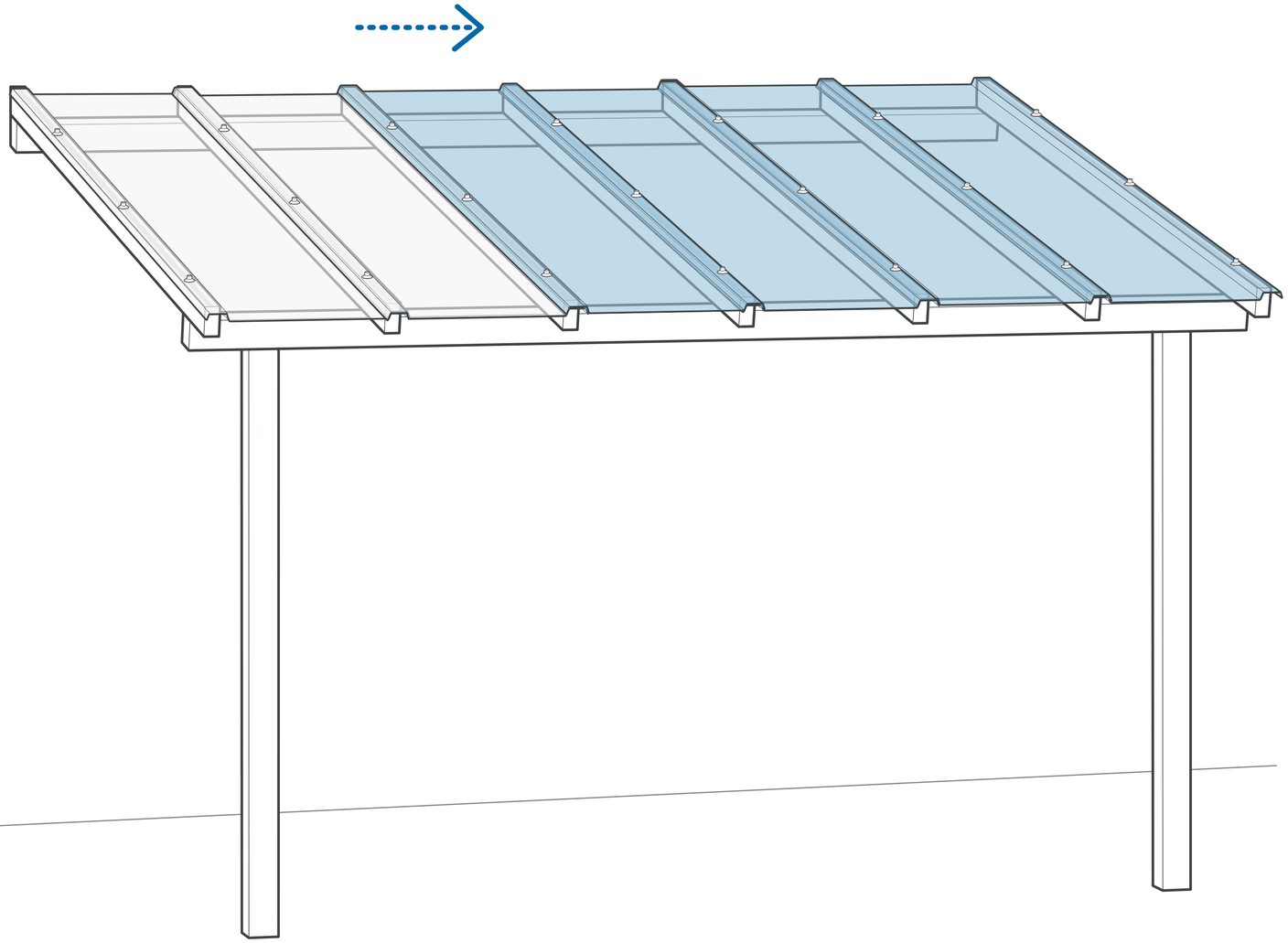

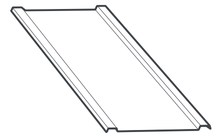

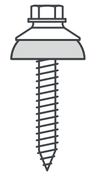

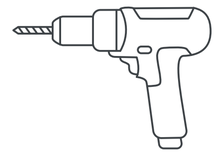

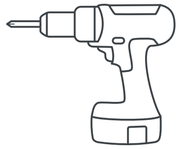

07

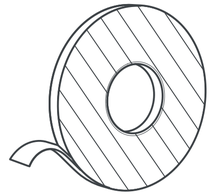

סרט איטום בוטילי
(פנאלסטיק)

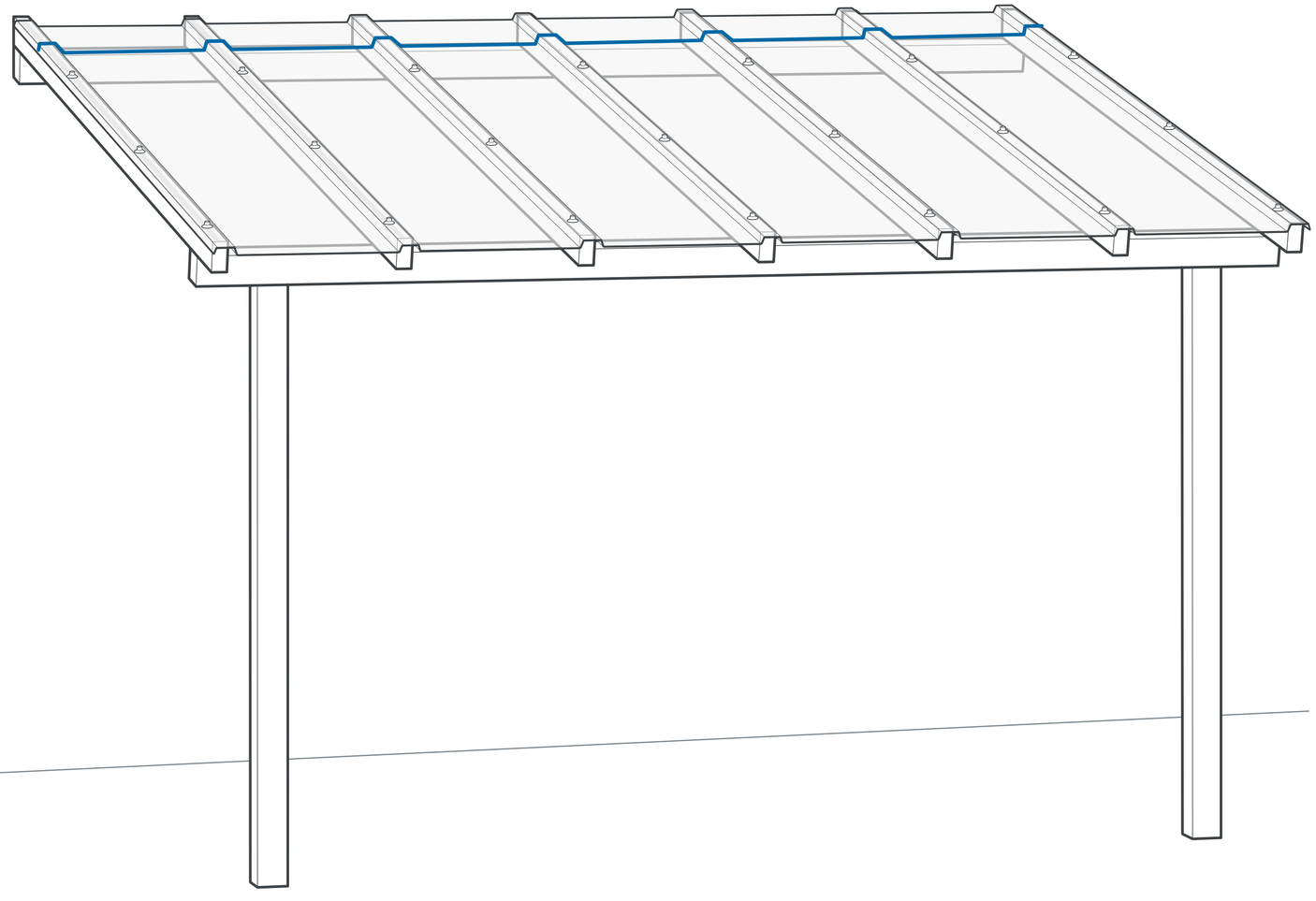

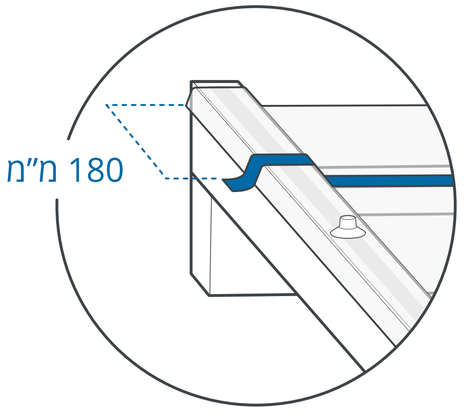

08



הוסף קורות תמיכה
במידת הצורך

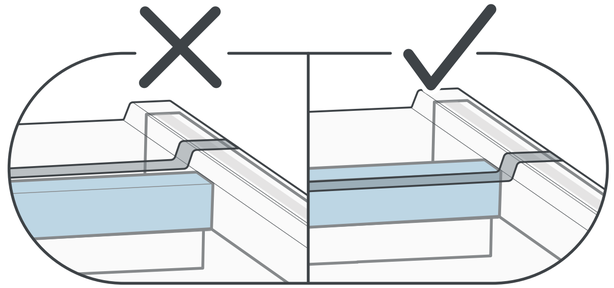

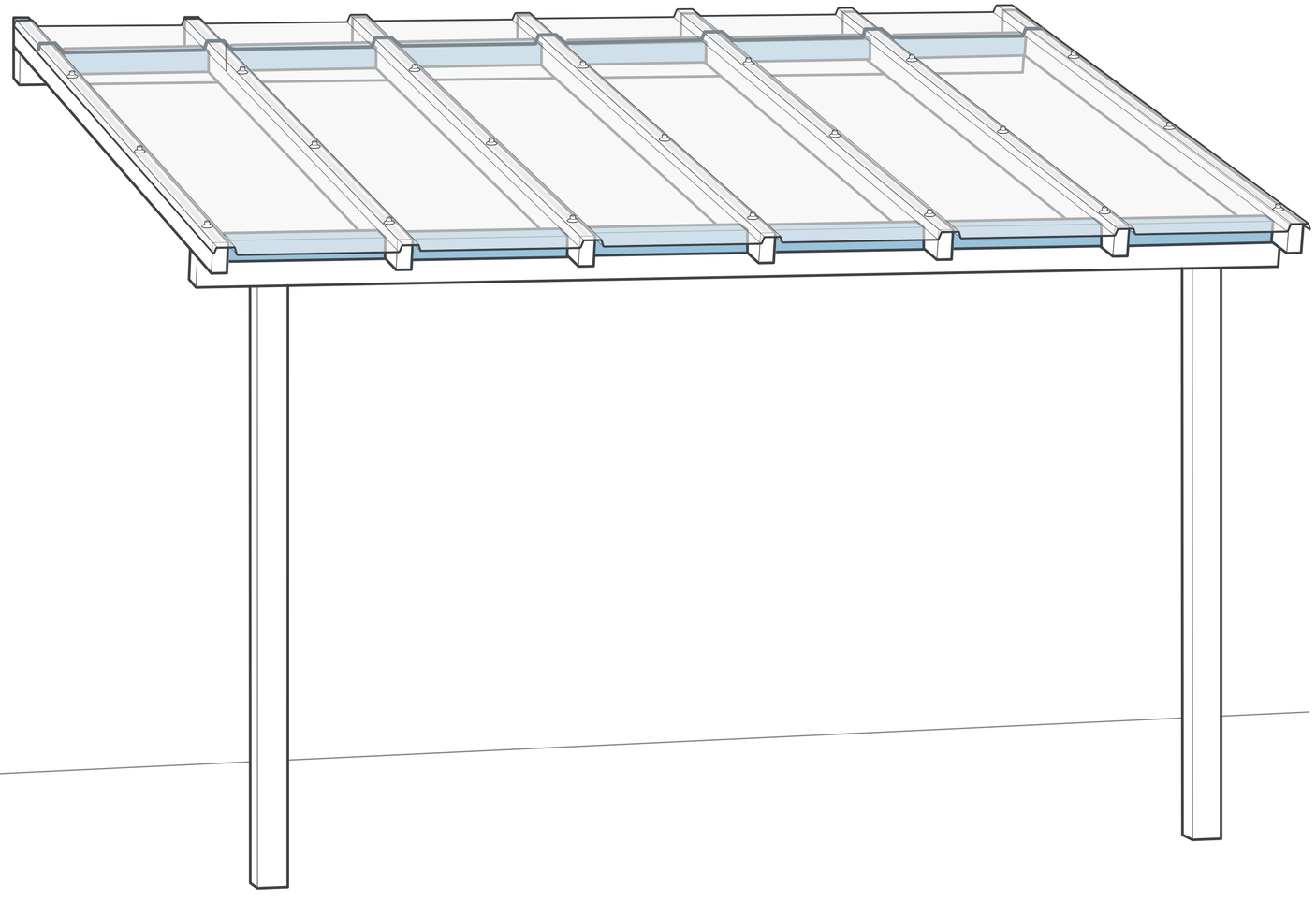

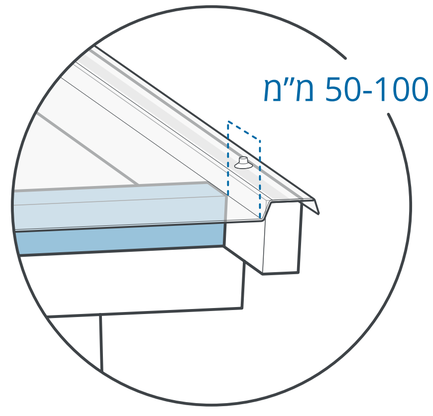

09

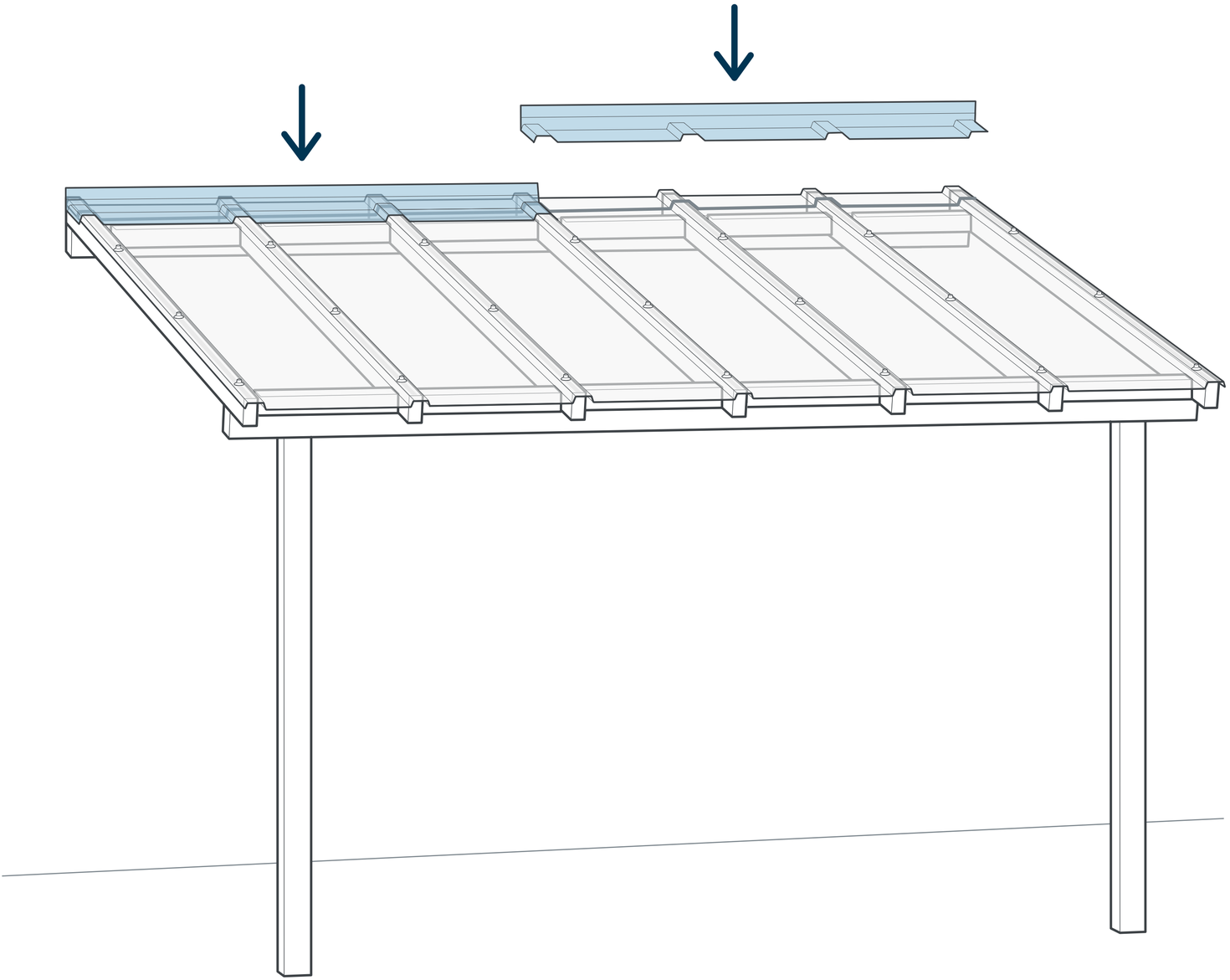



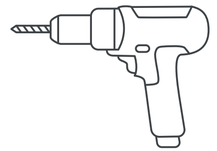

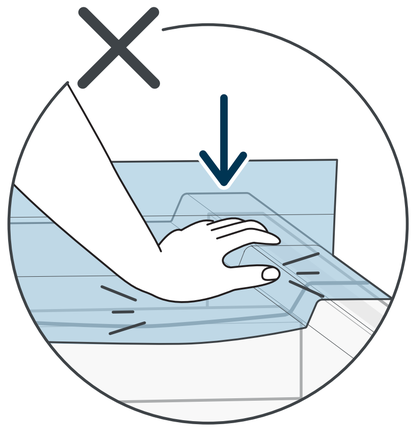

10

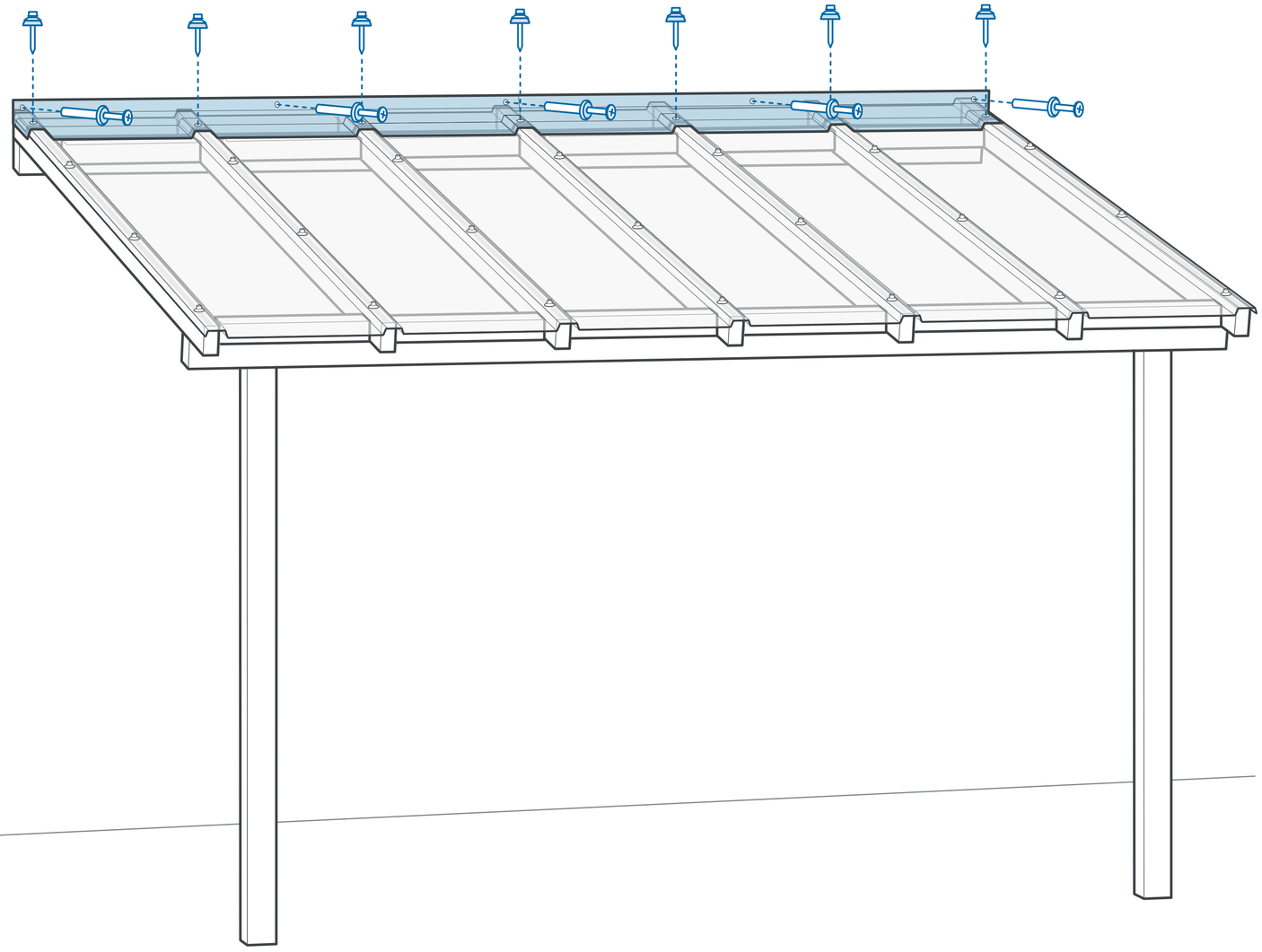

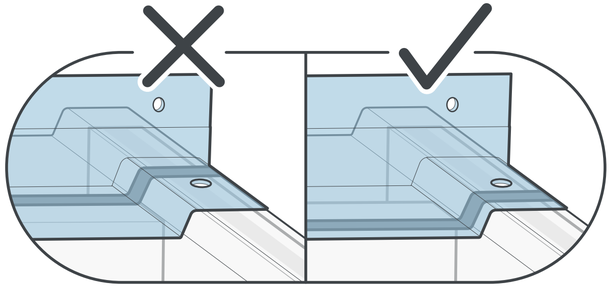

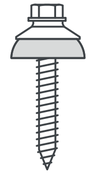

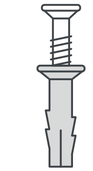

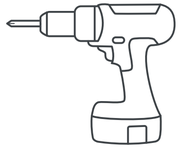

11

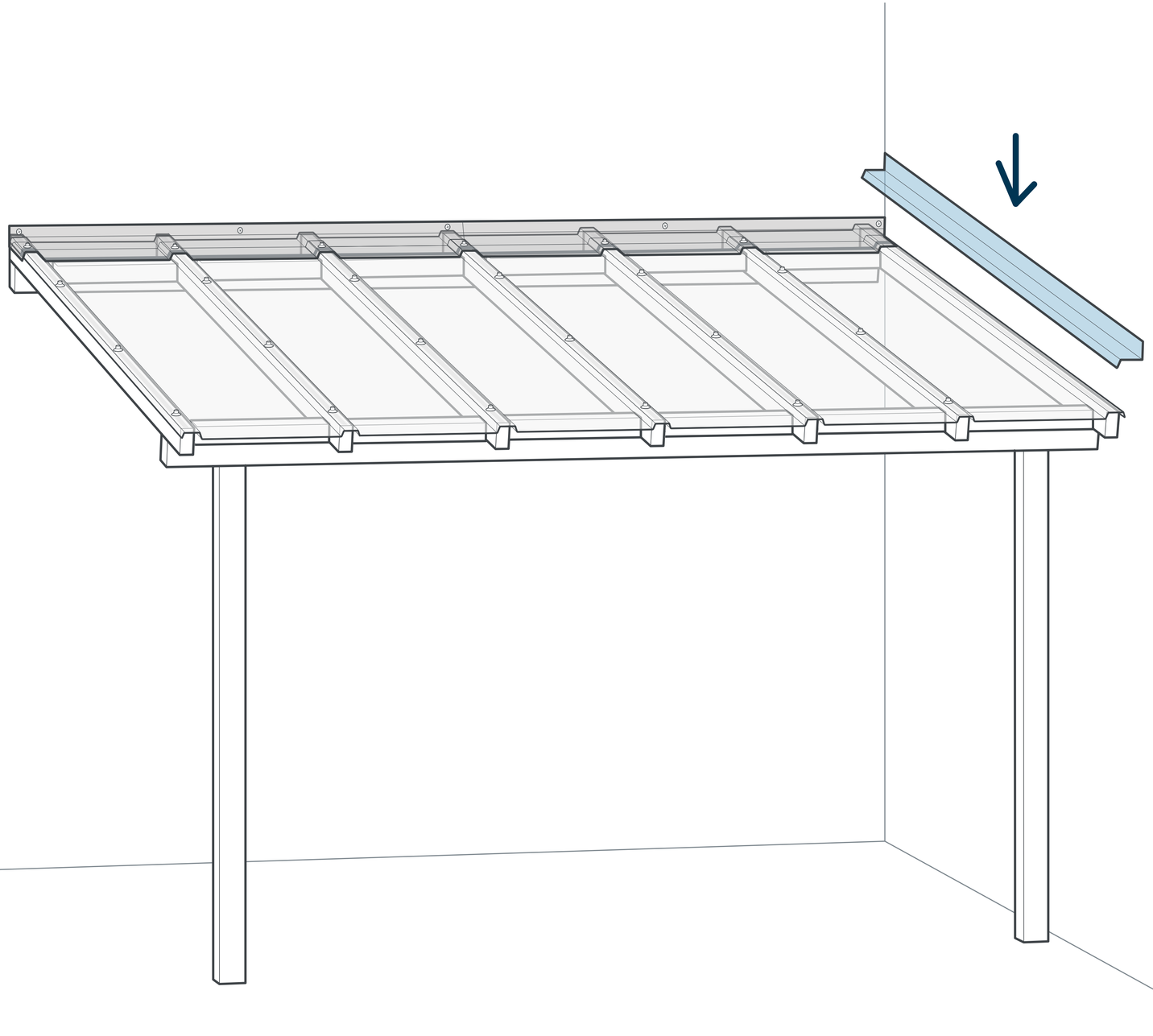

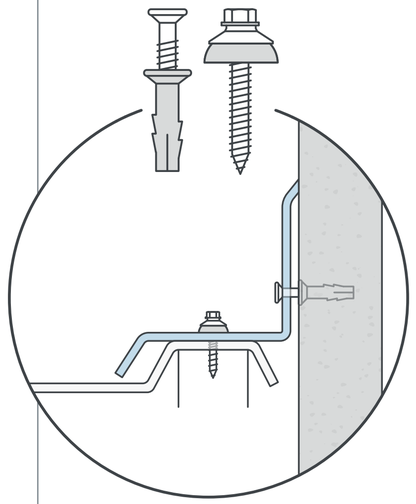

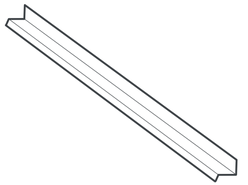

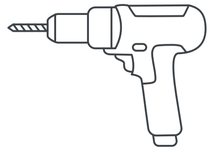

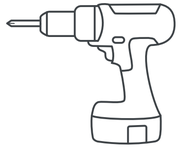

נמכר בנפרד
(לא ע"י פלרם)

12

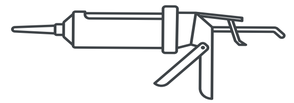

יש להשתמש בסילקון מוגן UV
ומתאים לשימוש עם פוליקרבונט

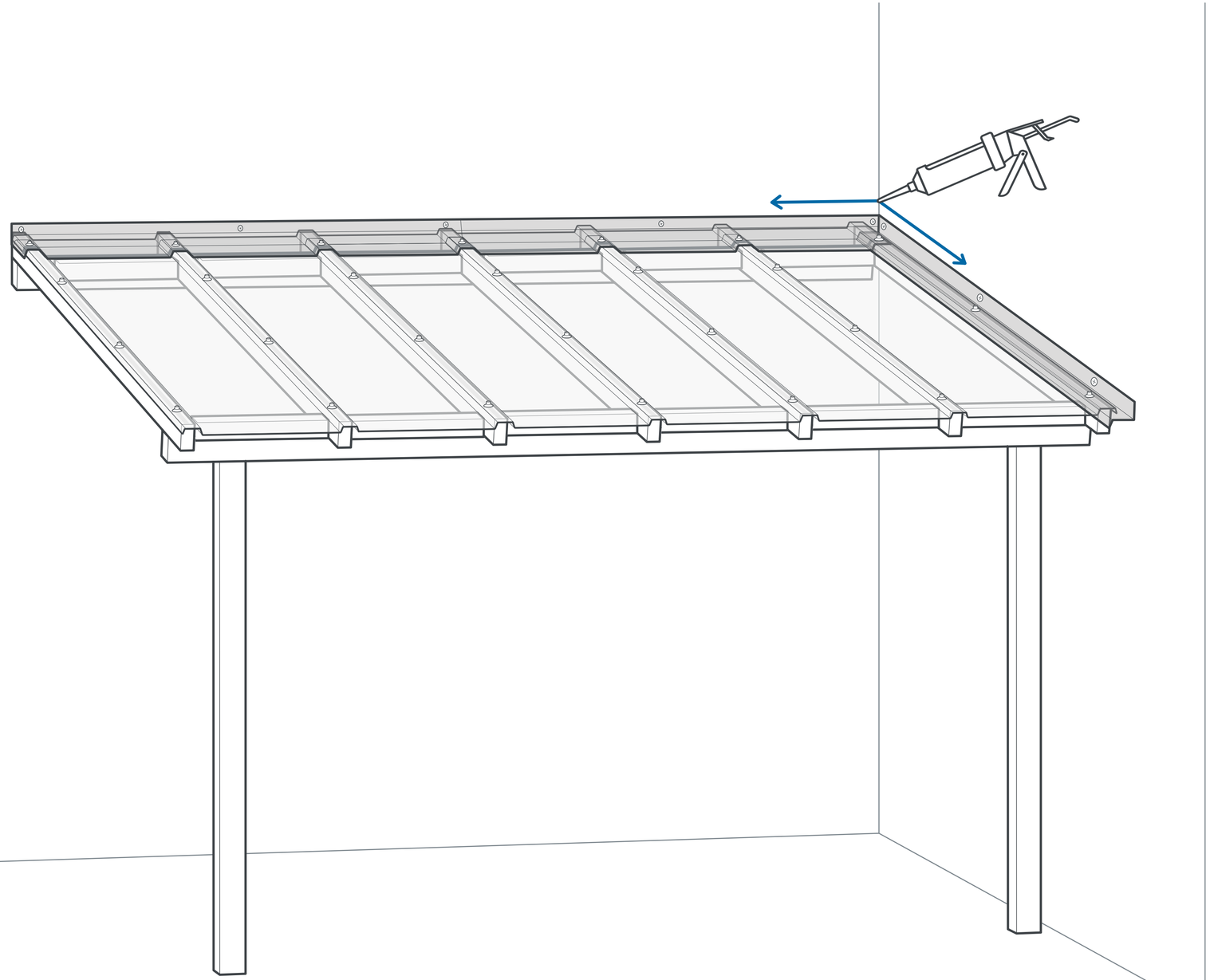

13

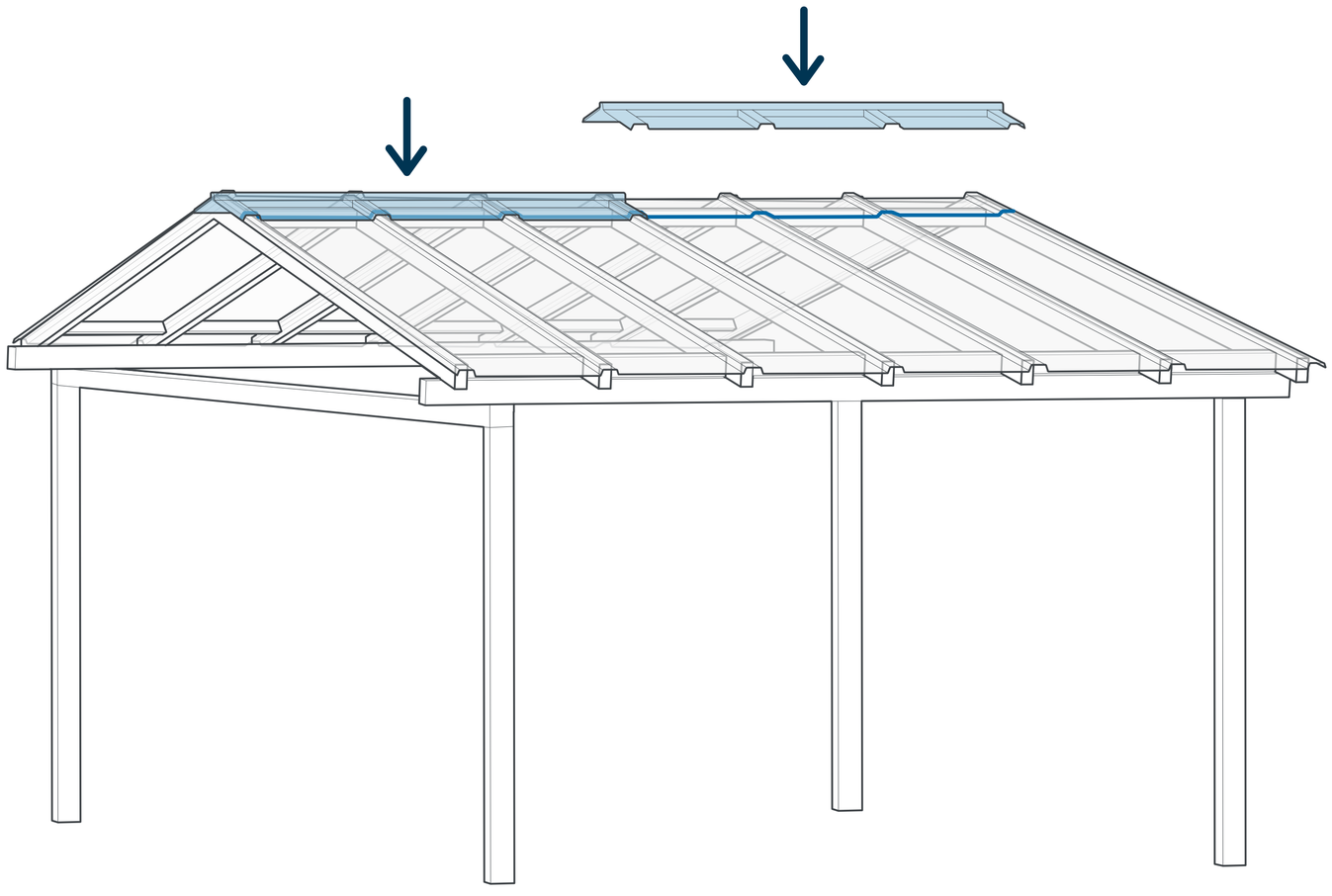

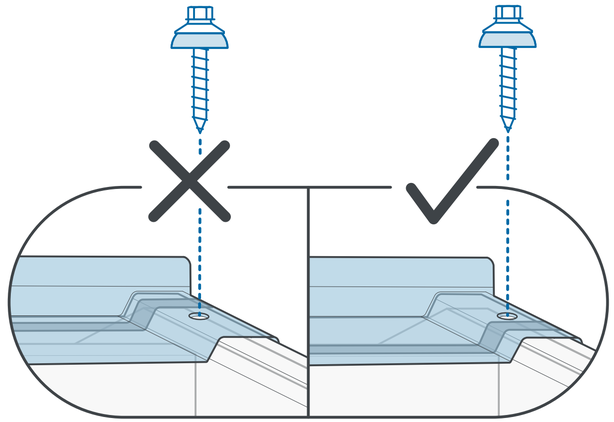

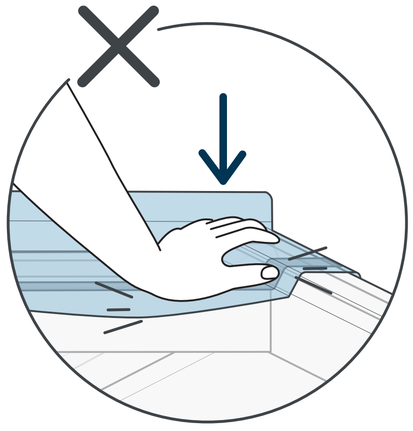

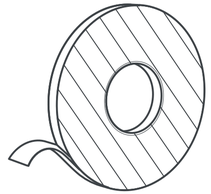



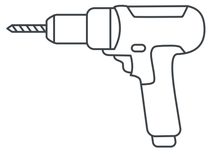

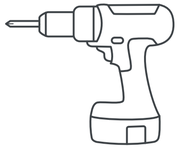

PALRAM

www.palram.com

In as much as Palram Industries has no control over the use to which others may put the material, it does not guarantee that the same results as those described herein will be obtained. Each user of the material should make his own tests to determine the material's suitability for his own particular use. Statements concerning possible or suggested uses of the materials described herein are not to be construed as constituting a license under any Palram Industries patent covering such use or as recommendations for use of such materials in the infringement of any patent. Palram Industries or its distributors cannot be held responsible for any losses incurred through incorrect installation of the material. In accordance with our company policy of continual product development you are advised to check with your local Palram Industries supplier to ensure that you have obtained the most up to date information.

©1997 Palram Industries Ltd. | EZ Glaze™ is a trademark of Palram Industries Ltd.

CE RoHS Compliant Heavy Metal Free EPSE CERTIFIED EUROPEAN QUALITY ISO 9001 QUALITY ASSURANCE

601645 - 07.2025